THIS DRAWING IS UNPUBLISHED. RELEASED FOR PUBLICATION 2006
© COPYRIGHT 2006 BY - ALL RIGHTS RESERVED.

REVISIONS

P	LTR	DESCRIPTION	DATE	DWN	APVD
	C11	NEW DRAWING CREATED. NOTES UPDATED	20SEP2006	HAAS.	STRE.
	C12	PRODUCT WEIGHT ADDED	27NOV2008	SZG	GB
	C13	ECO-11-005150	03MAY2011	RK	HMR
	C14	ECR-14-005385	09APR2014	MN	SZG

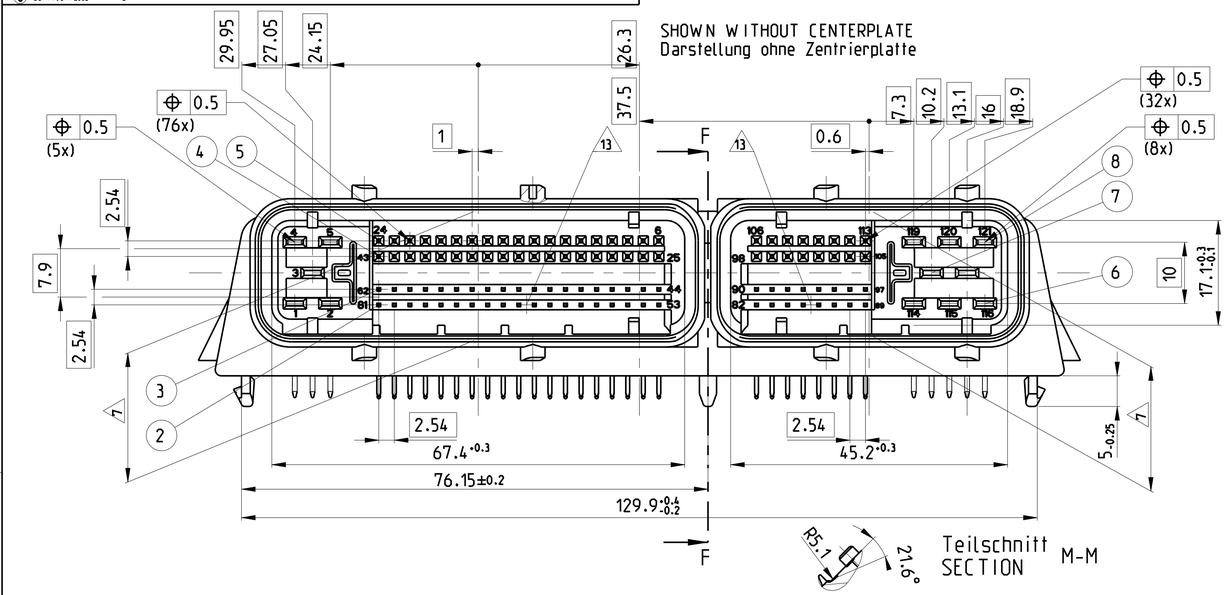

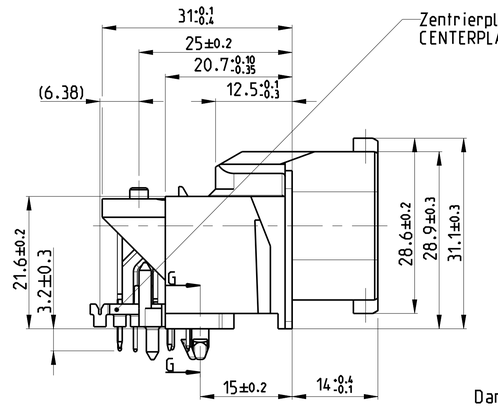

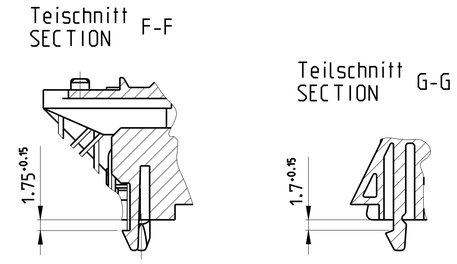

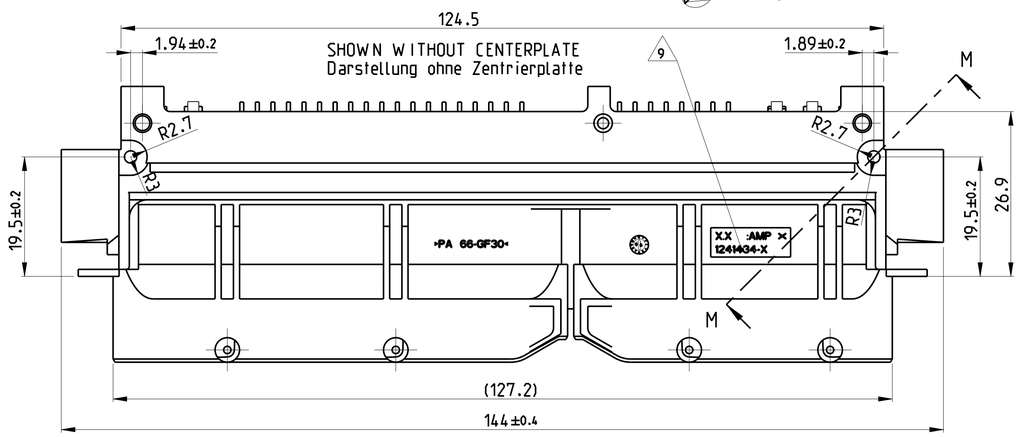

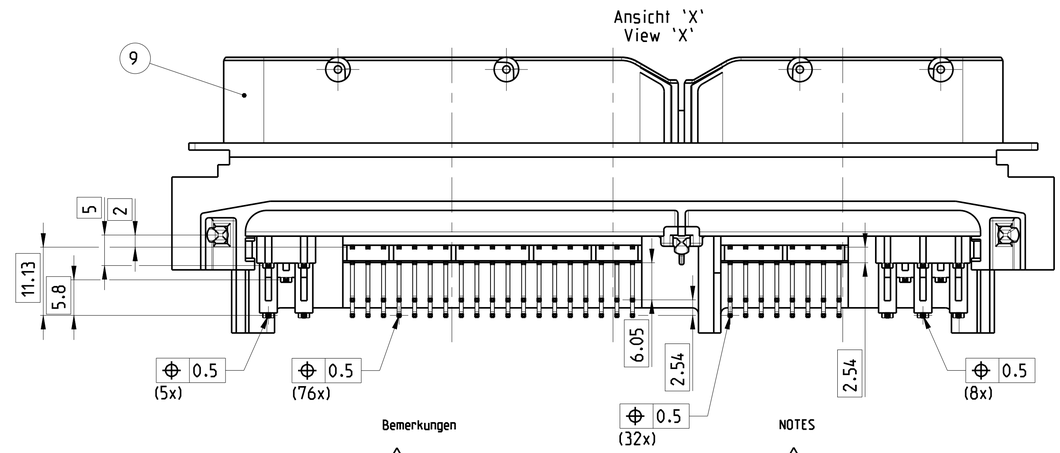

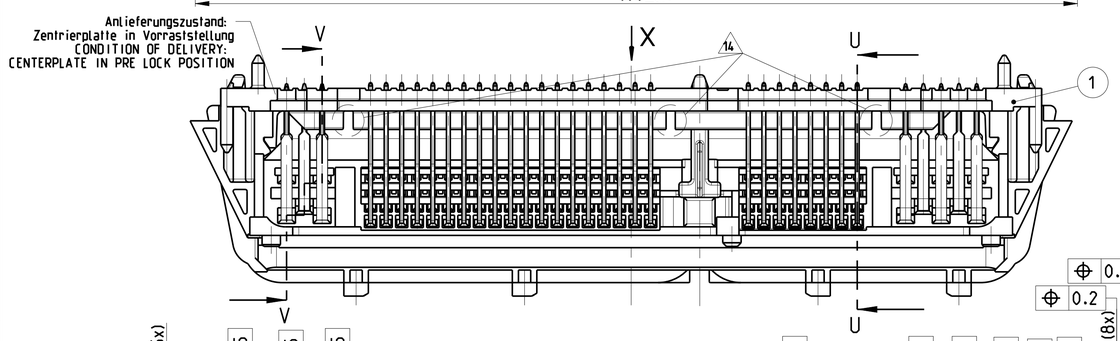

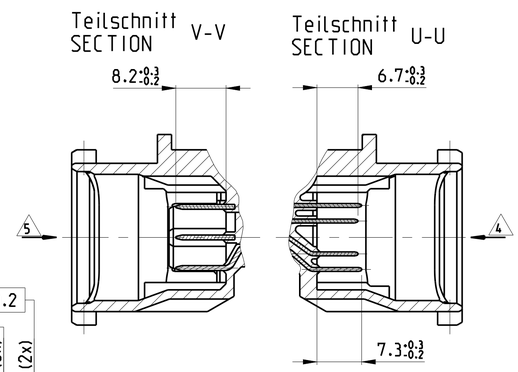

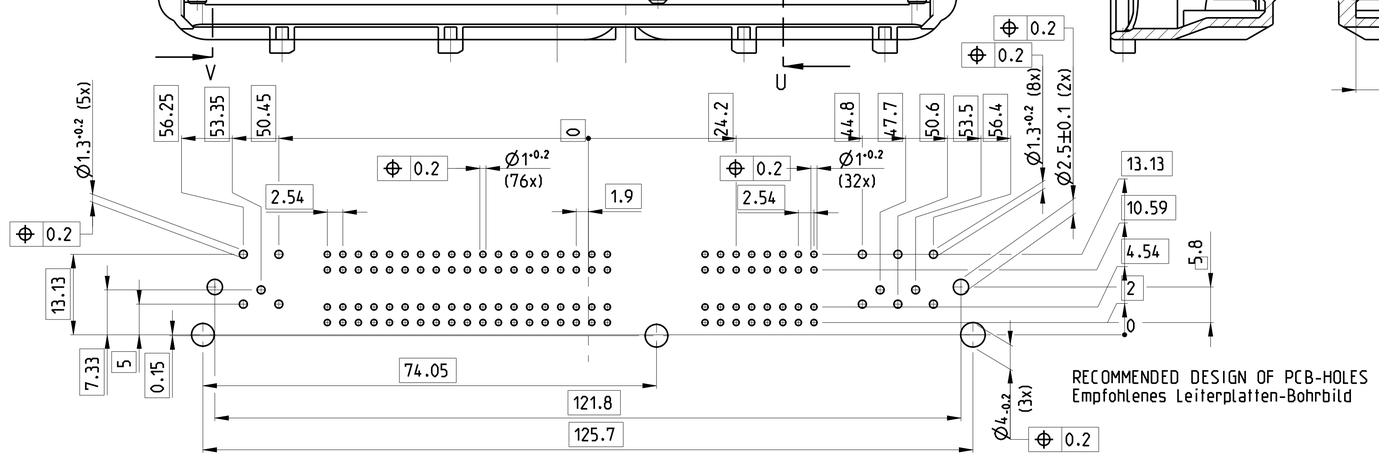

Bemerkungen

1. Stift □0.63. 2-4 µm Aufschmelzverzinnung
2. Stift □0.63. 1-3 µm Aufschmelzverzinnung
3. Flachstecker 2.8 x 0.8: Steckseite 0.8-3 µm Feuerverzinnung Lötspitzen 4-8 µm galvanisch nachverzinnt
4. Stifte □0.63. Kontaktausdrückkraft min. 40N
5. Flachstecker 2.8x0.8: Kontaktausdrückkraft min. 80N
6. Stecklehre für Lötseite: Nr.: 90-244629/90-244630
7. Formbedingter Verzug von +0.2 -0.6 mm zul.
8. Bemaßung sowie Form- und Lagetoleranz der Pin- und Tabenden gelten nur bei montierter Zentrierleiste in Vorraststellung
9. TE Teil-Nr. nach Blatt 2
10. Zum Vermessen der Lötüberstände. Kontakthöhen im Steckgesicht sowie der Form- und Lagetoleranz ist die Messvorrichtung Nr. 90-244738 zu verwenden
11. Lötbarkeit nach DIN IEC 68. Teil 2-20
12. Passende Anschlussgehäuse siehe Tabelle 2. Blatt 2
13. Bezugspunkt für Stitchtiefe
14. Zentrierplatte wahlweise ohne Ausschnitte (C14)

NOTES

1. PIN □0.63. 2-4 µm REFLOW-TINPLATING
2. PIN □0.63. 1-3 µm REFLOW-TINPLATING
3. TAB 2.8 x 0.8: MATING-SIDE 0.8-3 µm PRE-TINPLATED SOLDER POINTS. 4-8 µm POST-TINPLATED
4. PINS □0.63. AXIAL RESISTANT FORCE MIN. 40N
5. TABS 2.8x0.8: AXIAL RESISTANT FORCE MIN. 80N
6. MATING GAUGE FOR SOLDER-SIDE: NO.: 90-244629/90-244630
7. MOULD DEPENDING WARPAGE OF +0.2 -0.6 MM PERMITTED
8. DIMENSIONS AND TOLERANCES OF FORM AND POSITION OF THE PIN- AND TAB ENDS ARE VALID ONLY WITH PREASSEMBLED CENTERPLATE
9. TE PART-NO. ACC. TO SHEET 2
10. FOR MEASURING THE CONTACT PROTRUSIONS OF THE SOLDERSIDE; MATINGSIDE AND THE TOLERANCES OF FORM AND POSITION THE MEASURING APPLIANCE NO. 90-244738 IS TO BE EMPLOYED
11. SOLDERABILITY ACC. TO DIN IEC 68. PART 2-20
12. SUITABLE CONNECTING HOUSINGS ACC. TO TABLE 2. SHEET 2
13. REFERENCE POINT FOR STICHING DIMENSION
14. OPTIONAL CENTERPLATE CONSTRUCTION WITHOUT CUTOUTS (C14)

0-1241434-1
wie gezeichnet
AS SHOWN

THIS DRAWING IS A CONTROLLED DOCUMENT.

DIMENSIONS: mm

TOLERANCES UNLESS OTHERWISE SPECIFIED: 0 PLC ±; 1 PLC ±; 2 PLC ±; 3 PLC ±; 4 PLC ±; ANGLES ±2°

MATERIAL: SEE TABLE

FINISH: -

DWN	G.Fischer	26-FEB-99
CHK	B.Kirsch	19-MAR-99
APVD	M.Bleicher	30-OCT-06

PRODUCT SPEC: -

APPLICATION SPEC: -

WEIGHT: 73 g

TE Connectivity

NAME: PIN-/TAB 2.8x0.8 HEADER. Stift-/Flachstecker 2.8x0.8 Leiste. 108+13POSN. TSMT / JPT

SIZE	CAGE CODE	DRAWING NO	RESTRICTED TO
A1	00779	C-1241434	-

Customer Drawing

SCALE 2:1 SHEET 1 OF 2 REV C14

4805 (3/13)

THIS DRAWING IS UNPUBLISHED. RELEASED FOR PUBLICATION 2006
© COPYRIGHT 2006 BY - ALL RIGHTS RESERVED.

REVISIONS					
P	LTR	DESCRIPTION	DATE	DWN	APVD
	-	SEE SHEET 1	-	-	-

0-1241434-1; -3 Kodierung A
wie gezeichnet
Darstelllung ohne Zentrierplatte

CODING A
Kodierung A

0-1241434-1. -3 CODING A
AS SHOWN
SHOWN WITHOUT CENTERPLATE

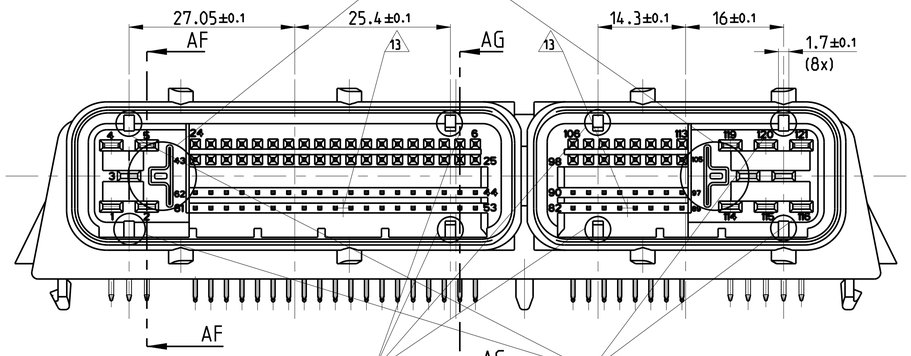

RIB-DESIGN AS SHOWN IN SECTION AG-AG
Rippenausführung wie in Schnitt AG-AG gezeigt

RIB-DESIGN AS SHOWN IN SECTION AF-AF
Rippenausführung wie in Schnitt AF-AF gezeigt

Schnitt
SECTION AF-AF

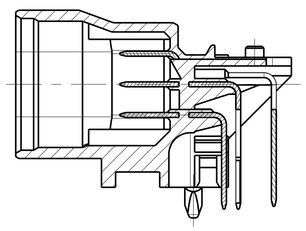

Schnitt
SECTION AG-AG

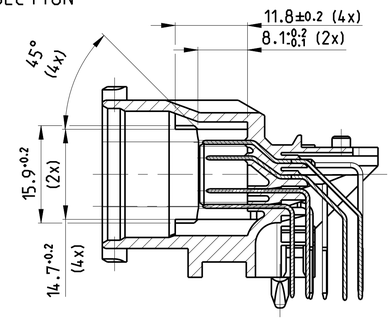

0-1241434-2. Kodierung B
wie gezeichnet
Darstellung ohne Zentrierplatte

0-1241434-2. CODING B
AS SHOWN
SHOWN WITHOUT CENTERPLATE

CODING B
Kodierung B

EXECUTION LIKE 0-1241434-1
Ausführung wie bei 0-1241434-1

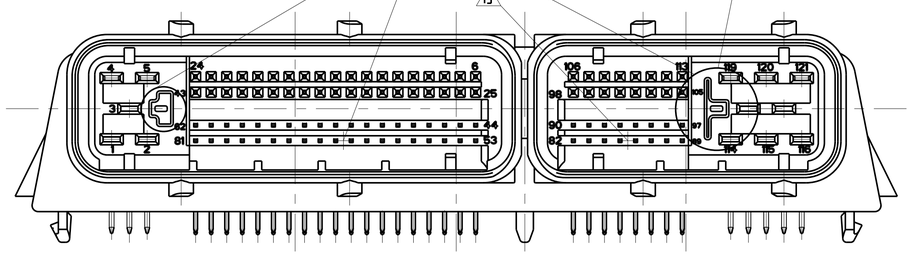

Tabelle 2 / TABLE 2

Stift-/ Tab-Leiste PIN-/TAB-HEADER	Passende Buchsenstecker SUITABLE RECEPTACLE-HOUSINGS 1 2	
	40pol 40POSN. TE Teil-Nr. TE PART-NO.	81pol. 81POSN. TE Teil-Nr. TE PART-NO.
1241434-1	1355172-1	1355171-1
1241434-2	1355172-1	1355171-2
1241434-3	1355172-1	1355171-1

REVISION	C	C	C	C	C	C					
CODING/Kodierung	A	B	A	A	A	A					
	0-1241434-3	0-1241434-2	9-1241434-1	8-1241434-1	7-1241434-1	0-1241434-1					
	X	X	X	X	X	X	PIN HOUSING. Stiftwanne	1	9	BLACK Schwarz	PA66-GF 30
	X	X	X	X	X	X	TAB 2.8x0.8; LONG Flachstecker 2.8x0.8 lang	5	8	3	CuSn 6
	X	X	X	X	X	X	TAB 2.8x0.8; MIDDLE Flachstecker 2.8x0.8 mittel	3	7	3	CuSn 6
	X	X	X	X	X	X	TAB 2.8x0.8; SHORT Flachstecker 2.8x0.8 kurz	5	6	3	CuSn 6
	X						PIN □0.63; MIDDLE Stift□0.63 mittel	27	3	2	CuFe 2
	X						PIN □0.63; SHORT Stift □0.63 kurz	27	2	2	CuFe 2
	X	X	X	X	X	X	PIN □0.63; VERY LONG Stift□ 0.63 sehr lang	27	5	1	CuSn 6
	X	X	X	X	X	X	PIN □0.63; LONG Stift □0.63 lang	27	4	1	CuSn 6
		X	X	X	X	X	PIN □0.63; MIDDLE Stift □0.63 mittel	27	3	1	CuSn 6
		X	X	X	X	X	PIN □0.63; SHORT Stift □0.63 kurz	27	2	1	CuSn 6
	X	X	X	X	X	X	CENTERPLATE Zentrierplatte	1	1	BLACK Schwarz	PA66-GF 50
	ORDER-NO. Bestell-Nr.						SINGLE-PART DESCR.	QTY.	ITEM.	COLOR. Farbe	MATERIAL
							Einzelteil-Benennung	Stück	Pos.	SURFACE. Oberfläche	Material

THIS DRAWING IS A CONTROLLED DOCUMENT.

DIMENSIONS: mm

TOLERANCES UNLESS OTHERWISE SPECIFIED:
0 PLC ±
1 PLC ±
2 PLC ±
3 PLC ±
4 PLC ±
ANGLES ±2°

MATERIAL: SEE TABLE
FINISH: -

DWN G.Fischer 26-FEB-99
CHK B.Kirsch 19-MAR-99
APVD M.Bleicher 30-OCT-06
PRODUCT SPEC -
APPLICATION SPEC -
WEIGHT 73 g

TE Connectivity

NAME PIN-/TAB 2.8x0.8 HEADER.
Stift-/Flachstecker 2.8x0.8 Leiste.
108+13POSN. TSMT / JPT

SIZE A1 | CAGE CODE 00779 | DRAWING NO C-1241434 | RESTRICTED TO -

Customer Drawing | SCALE 2:1 | SHEET 2 OF 2 | REV C 14

4805 (3/13)