IXARC 旋转编码器

OCD-DPC1B-1213-S060-H72

接口	
接口	Profibus(现场总线)
Profil	DPV0, DPV1 和 DPV2 Class 2 (EN50170 + EN50254)
诊断	内存
编程功能	分辨率，传动系数（物理分辨率），速度比例+过滤器，预设（零点），计数方向，限位开关，节点号，示教模式，诊断模式
手动功能	地址选择开关0-99和终端电阻DIP开关（带有接线盒）
传输速率	≤12M波特
接口周期时间	≥ 1 ms

输出	
输出驱动器	Profibus数据接口，光耦隔离

电气数据	
电源电压	10 – 30 VDC（电源符合EN 50178）
功耗	≤ 230 mA @ 10 V DC, ≤ 100 mA @ 24 V DC
功耗	≤ 2.5 W
启动时间	< 1 s
反极性保护	是
短路保护	是
EMC:发射干扰	EN 61000-6-4
EMC:抗干扰	EN 61000-6-2
MTTF	13.5 年，在40 ℃下
工作寿命	>10^5 h

Printed at 4-06-2015 11:06

传感器

技术	光学
单圈分辨率	13 位
分辨率 多圈	12 位
多圈技术	机械齿轮组（无需电池）
精度 (INL)	±0.0220° (14 – 16位), ±0.0439° (<13位)
认证 认证/寿命 码制 码	二进制码

环境规格

外壳防护等级 (轴)	IP65
外壳防护等级 (外壳)	IP65
工作温度	-40 °C (-40 °F) - +85 °C (+185 °F)
存储温度	-40 °C (-40 °F) – +85 °C (+185 °F)
湿度	98%相对湿度, 无凝结状态

机械数据

连接帽材料	铝
外壳材料	钢
外壳涂层	阴极防腐蚀防护（> 720小时耐盐雾测试)
法兰形式	同步法兰, ø 58 mm
法兰材料	铝
轴的类型	实心轴, 长度 = 10 mm
轴的直径	ø 6 mm (ø 0.24")
轴的材料	不锈钢 V2A (1,4305; 303)
最大轴负载	轴向 40 N (4.5 lbs), 径向 110 N
最小机械寿命	550 (20 N / 40 N), 195 (40 N / 60 N), 135 (40 N / 80 N), 85 (40 N / 110 N)
转子转动惯量	≤ 30 gcm² [≤ 0.17 oz-in²]
摩擦力矩	≤ 3 Ncm @ 20 °C (0.66 oz-in @ 68 °F)
最高机械速度	≤ 12000 1/min
耐冲击性	≤ 100g (6毫秒半弦波, EN 60068-2-27)
持久的抗冲击性	≤ 10G（16毫秒半弦波， EN60068-2-29）
耐振动性	≤ 10 g (10 Hz – 1000 Hz, EN 60068-2-6)
长度	84,5 mm (3.33")
重量	460 g (1.01 lb)

电气连接

连接方向	径向
连接类型	3 x M12 连接器
连接类型	带地址数位显示的旋转开关， 无活动部件， 带有终端电阻开关可用于切断输出总线， 大弹簧夹

连接器 1	M12, Male, 4 pin, a coded
连接器 2	M12, Female, 5 pin, b coded
连接器 3	M12, 公型, 5针, B码

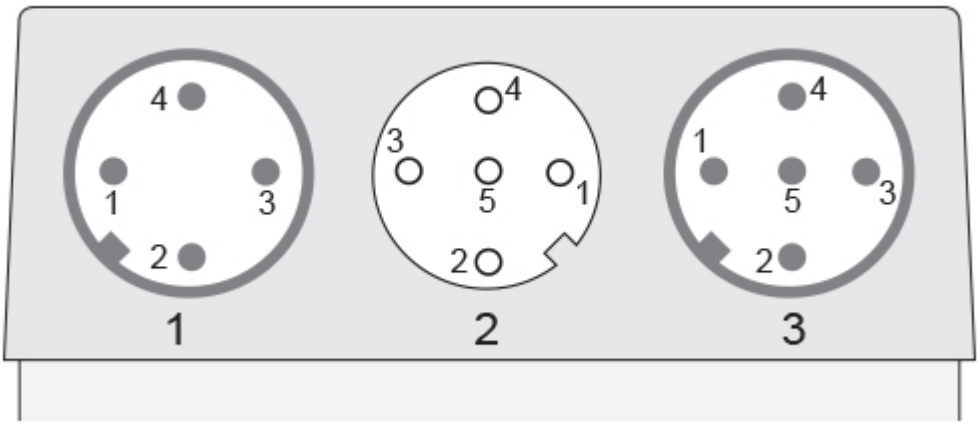

連接計劃

信號	連接器	密碼數
Power Supply	Connector 1	1
Not Connected	Connector 1	2
GND	Connector 1	3
Not Connected	Connector 1	4
Not Connected	Connector 2	1
Bus line A (Bus out)	Connector 2	2
Not Connected	Connector 2	3
Bus line B (Bus out)	Connector 2	4
Not Connected	Connector 2	5
Not Connected	Connector 3	1
Bus line A (Bus in)	Connector 3	2
Not Connected	Connector 3	3
Bus line B (Bus in)	Connector 3	4
Not Connected	Connector 3	5

Connector-View on Encoder

尺寸圖

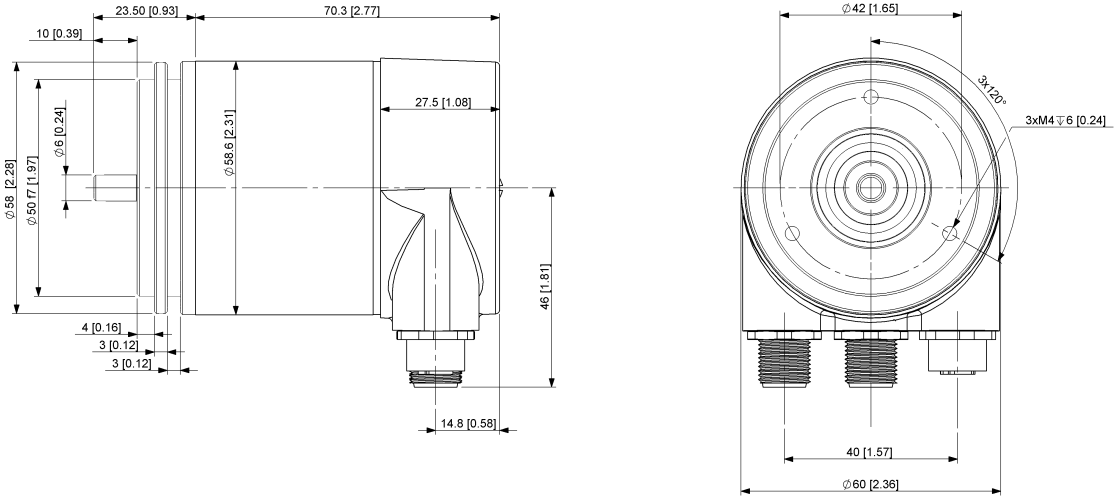
23.50 [0.93]
70.3 [2.77]
10 [0.39]
27.5 [1.08]
∅6 [0.24]
∅58.6 [2.31]
∅58 [2.28]
∅50 f7 [1.97]
46 [1.81]
4 [0.16]
3 [0.12]
3 [0.12]
14.8 [0.58]
∅42 [1.65]
3x120°
3xM4 ↧6 [0.24]
40 [1.57]
∅60 [2.36]

联系