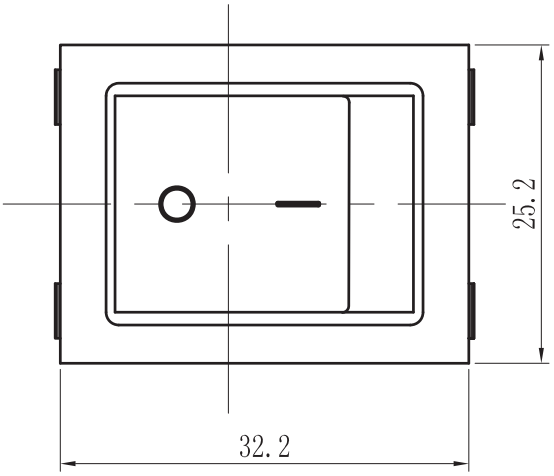

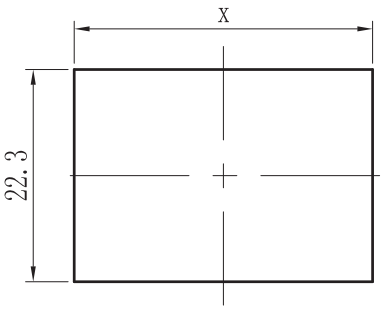

PANEL CUT-OUT

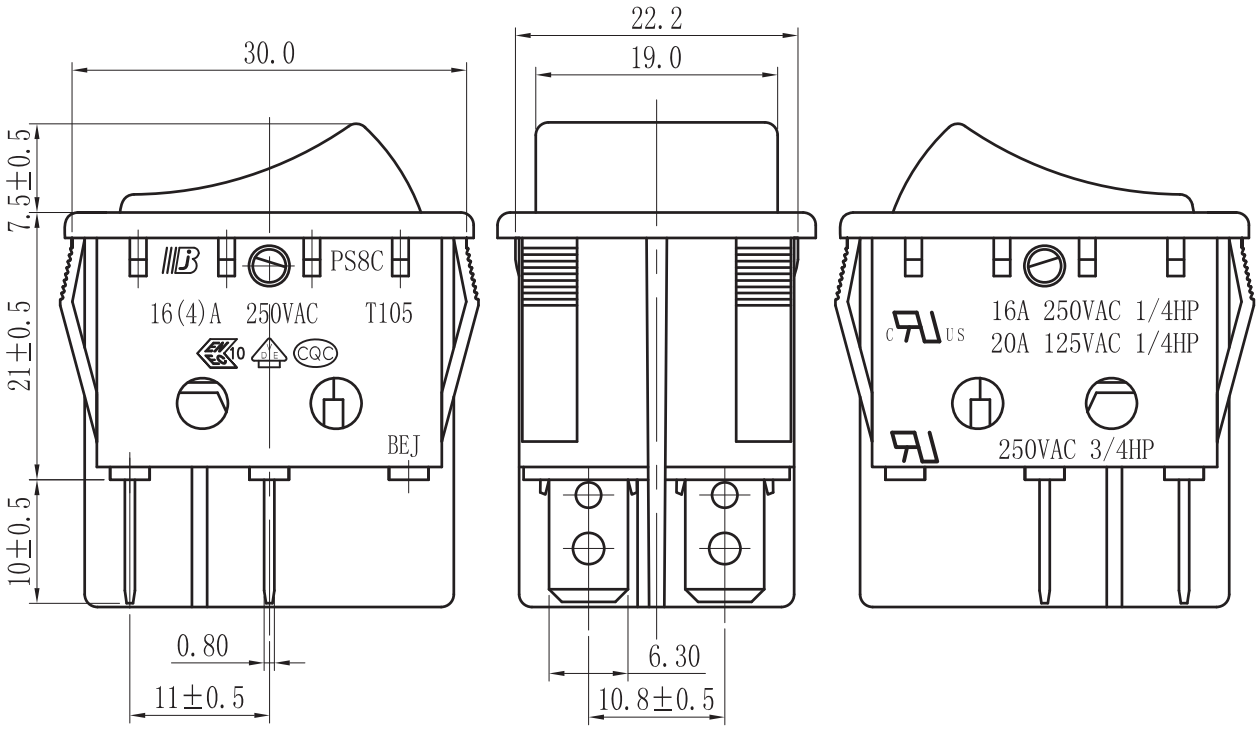

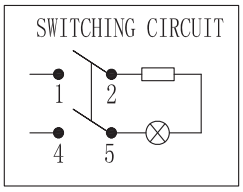

PANEL THICKNESS	DIM. X
0.75～1.25	30.1/30.0
1.25～2.0	30.3/30.2
2.0～3.0	30.6/30.5

版本 Edition	修改 Modification	核准 Approved	日期 Date
V2.0	1. The model NO. was PS8C-5-B1R3-6H. 2. Update the drawing	何传斌	2009.07.12
V2.0	Update the drawing	何传斌	2010.11.11

普通公差: Common Tolerance	整数±0.5; 0.0±0.3; 0.00±0.1	比例 Scale	Free
设计 Drawing by	任奇玲	日期 Date	2010.11.11
审核 Checked by	何传斌	核准 Approved by	孙联虎

东莞市阳琦电子有限公司

成品图
Product's Drawing

名称 Name	船形开关
型号 Model NO.	PS8C-5-B1R3-6H-10
图号 File No.	BEJ.SPS8.C0102