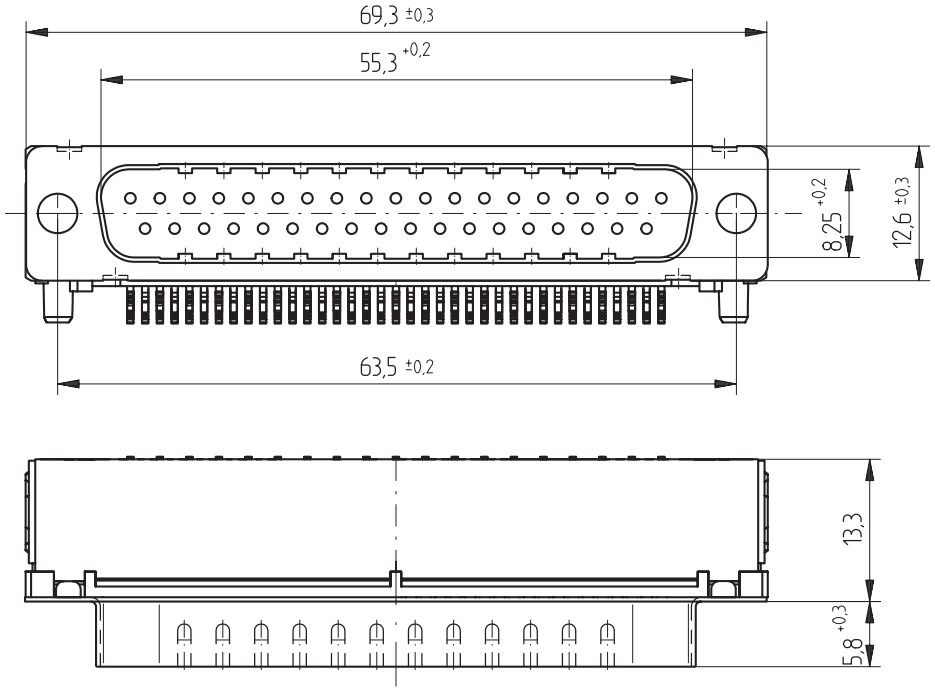

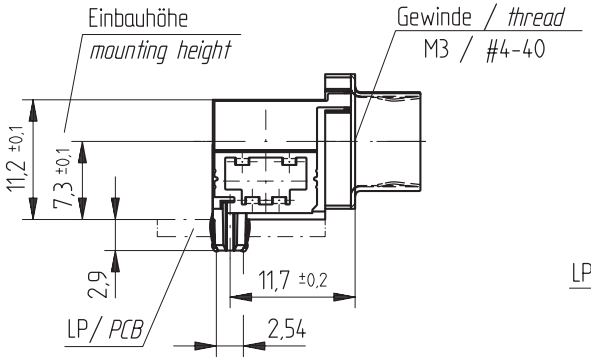

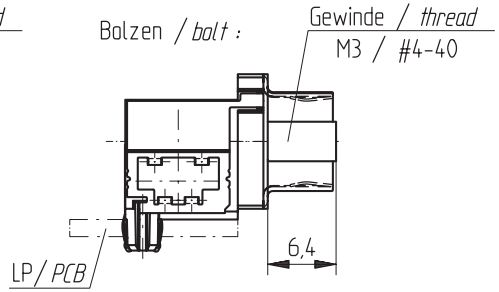

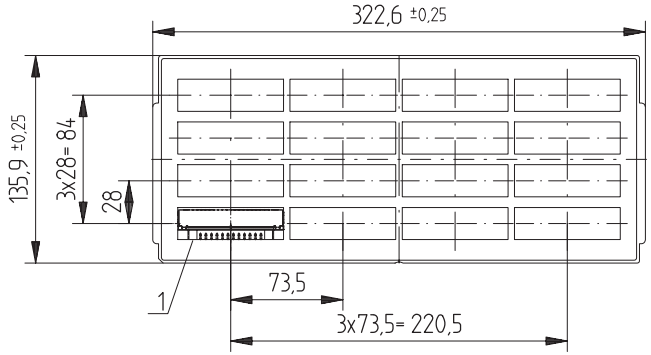

Verpackt in Tray
Verpackungseinheit 16 St.

tray packaging
packaging unit 16 pcs

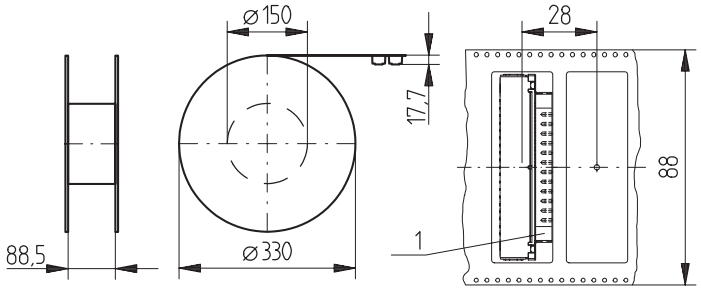

Verpackt in Gurt
Verpackungseinheit 75 St.

tape & reel packaging
packaging unit 75 pcs

Abspulrichtung
reel off direction

Layout

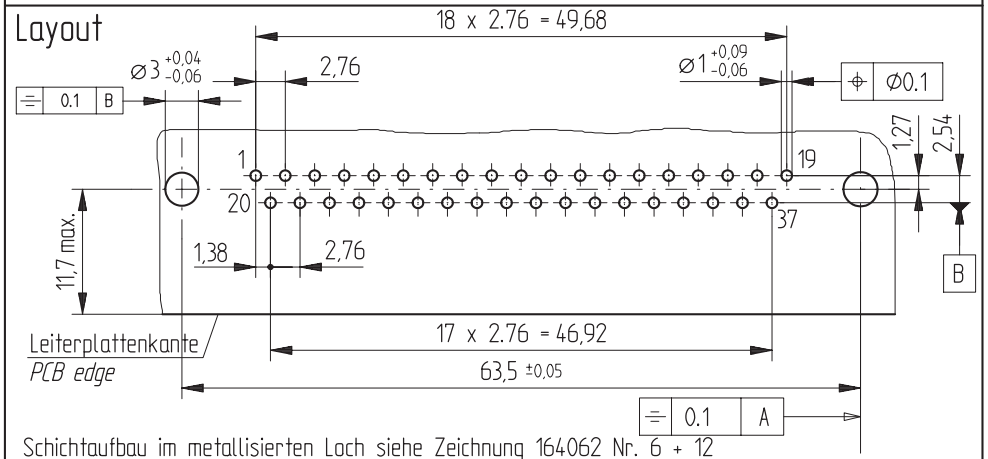

Schichtaufbau im metallisierten Loch siehe Zeichnung 164062 Nr. 6 + 12
Metal plating of plated-through hole see drawing 164062 No. 6 + 12

Fehlende Masse und Angaben siehe DIN 41652 / *Missing information and dimensions according to DIN 41652*

Sonstige Angaben siehe Fertigungsunterlagen / *Additional indications please see the production documentation*

Anschlussbereich verzinnt
terminal area tin plating

Anforderungsstufe: 2
class: 2

	174427	⌀3,2			
	154234			#4-40	
	154233			M 3	
	154232		#4-40		
	154231		M 3		
Ident-Nr *part-no. tape & reel*	Ident-Nr *part-no. tray*	ohne *without*	Mutter *thread*	Bolzen *bolt*	Bemerkung *remark*

Consider protection memo from DIN 34

Information:

Tolerances — All Dimensions in mm

Scale 2:1

All rights reserved.
Only for information.
To insure that this is the latest version of this drawing, please contact one of the ERNI companies before using.

Subject to modification without prior notice.
Drawing will not be updated.

Designation
TMC-P 37-EE-Standard
TMC-P 37-EE-Standard

ERNI www.ERNI.com

144878

1

Index	Date	
c	14.05.2007	

V:00062081.SZA

TMCP