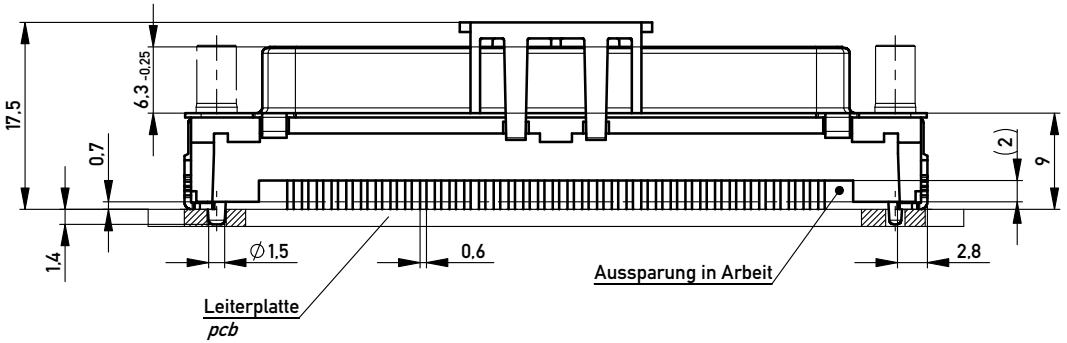

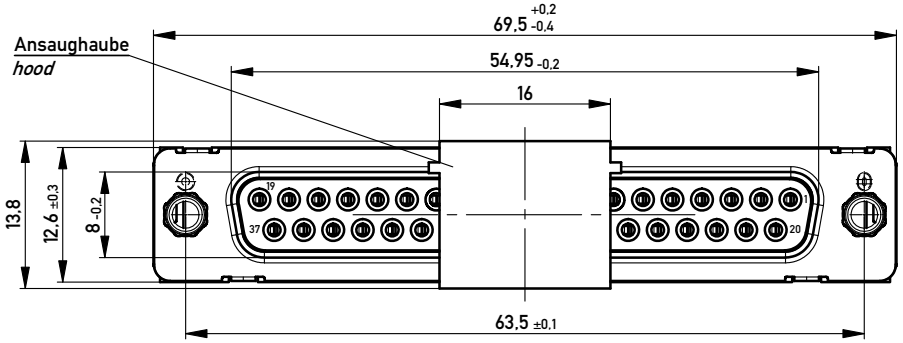

ohne / *without*

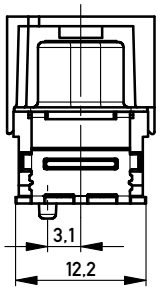

Mutter / *nut*
max. Einschraubtiefe 7,5 mm
thread depth max. 7,5 mm

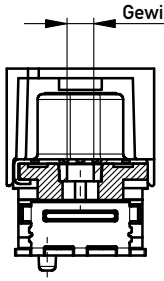

Bolzen / *bolt*
max. Einschraubtiefe 5,5 mm
thread depth max. 5,5 mm

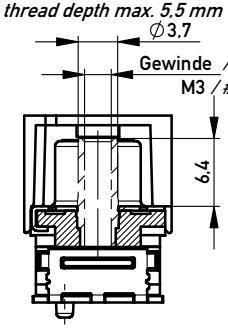

M 1:1

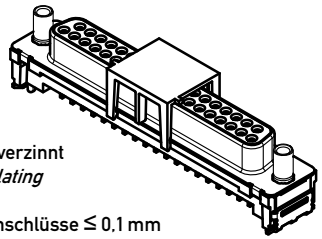

Anschlussbereich verzinnt
terminal area tin plating

Koplanarität der Anschlüsse ≤ 0,1 mm
coplanarity area of termination ≤ 0,1 mm

Anforderungsstufe: 2
class: 2

194365	194360	X			
194366	194361			#4-40	
194367	194362			M3	
194368	194363		#4-40		
194369	194364		M3		
Ident-Nr. *part-no.* tape &reel	Ident.-Nr. *part-no. tray*	ohne *without*	Mutter *thread*	Bolzen *bolt*	Bemerkung *remark*

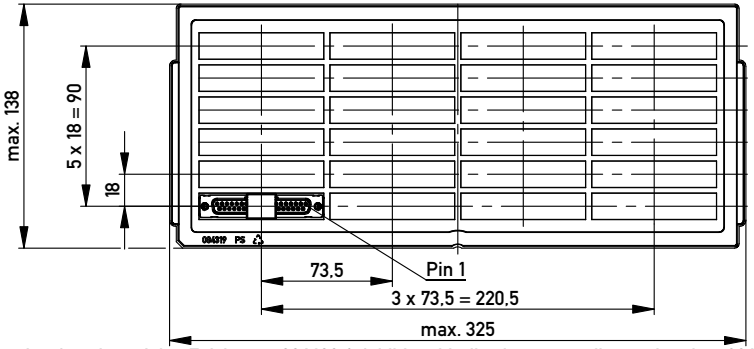

Verpackt in Tray
Verpackungseinheit 24 St.
tray packaging
packaging unit 24 pcs

Sonstige Angaben siehe Zeichnung 204628 / *Additional indications according to drawing 204628*

Verpackt in Gurtverpackung - *Tape on Reel Packaging*
Verpackungseinheit: 75 Stück - *Packaging unit: 75 pcs*

Abspulrichtung - *Reel off Direction*

zur Zeit nicht lieferbar
not available

Sonstige Angaben siehe Zeichnung 204654 / *Additional indications according to drawing 204654*

Layoutvorschlag:
recommended layout:

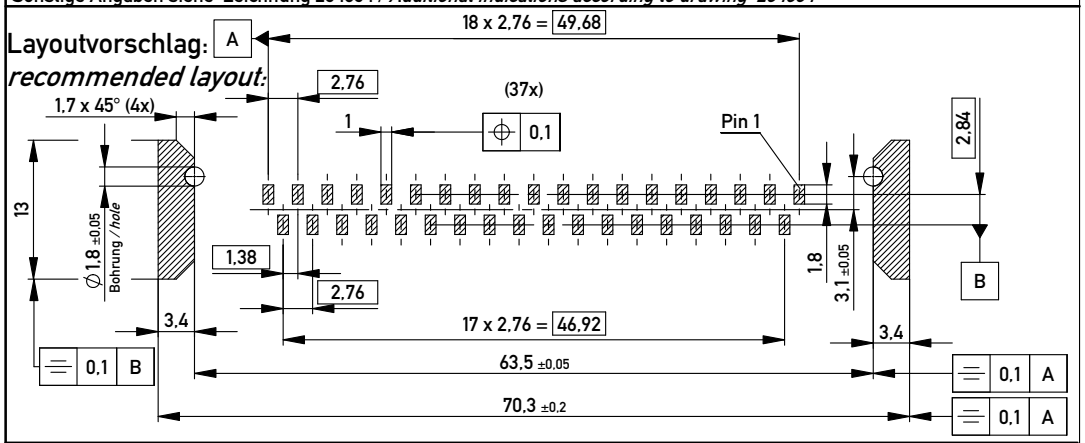

Fehlende Masse und Angaben siehe DIN 41652 / *Missing information and dimensions according to DIN 41652*
Sonstige Angaben siehe Fertigungsunterlagen / *Additional indications according to the production documentation*

Information:

Tolerances

All Dimensions in mm

Scale 2:1

Copyright by ERNI GmbH
Proprietary notice pursuant to ISO 16016 to be observed.

All rights reserved.
Only for Information.
To ensure that this is the latest version of this drawing, please contact one of the ERNI companies before using.

Subject to modification without prior notice.
Drawing will not be updated.

Designation
TMC-S 37-SMD-9,0-BA8
TMC-S 37-SMD-9,0-type 8

ERNI www.ERNI.com

144914

Index	Date
d	26.09.2011

Class TMCS

I

A3