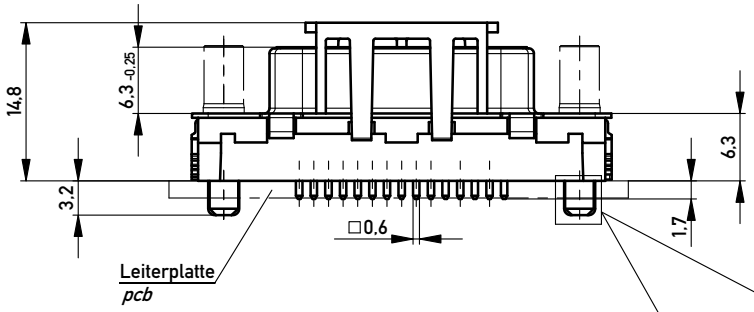

Variante 1
version 1
Bestückung kraftlos
powerless assembly

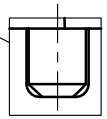

Variante 2
version 2
Bestückung mit Kraft
assembly with force

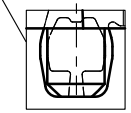

Ansaughaube nur bei Version 1
hood only on version 1

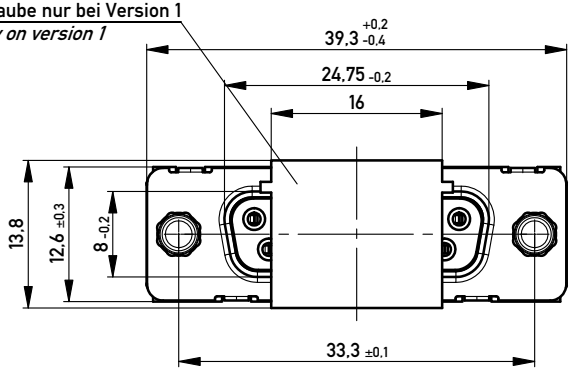

ohne / *without*

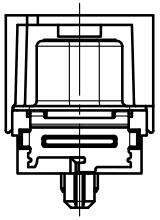

Mutter / *nut*
max. Einschraubtiefe 3,7 mm
thread depth max. 3,7 mm

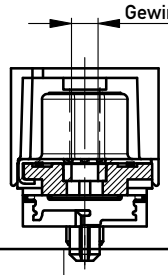

Bolzen / *bolt*
max. Einschraubtiefe 5,5 mm
thread depth max. 5,5 mm

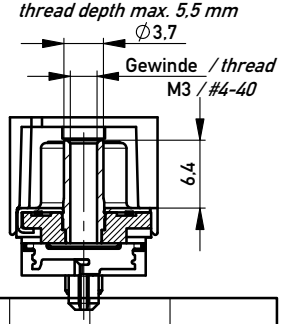

M 1:1

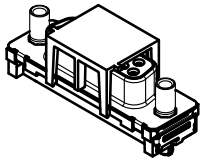

Anschlussbereich verzinnt
terminal area tin plating

Anforderungsstufe: 2
class: 2

			X			
	* 254722				#4-40	* Tray versiegelt Tray sealed
					M3	
	254050			#4-40		
	454782			M3		
Ident-Nr. *part-no.* *tape &reel* Variante 1 *version 1*	Ident.-Nr. *part-no.* *tray* Variante 1 *version 1*	Ident.-Nr. *part-no.* *tray* Variante 2 *version 2*	ohne without	Mutter *thread*	Bolzen *bolt*	Bemerkung *remark*

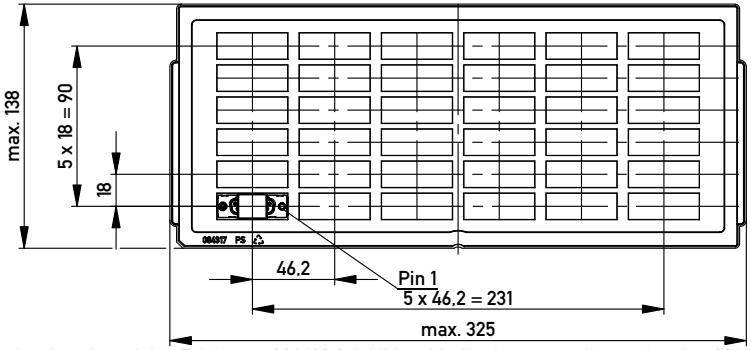

Verpackt in Tray
Verpackungseinheit 36 St.
tray packaging
packaging unit 36 pcs

Sonstige Angaben siehe Zeichnung 204628 / *Additional indications according to drawing 204628*

Verpackt in Gurtverpackung - *Tape on Reel Packaging*
Verpackungseinheit: 75 Stück - *Packaging unit: 75 pcs*

Abspulrichtung - *Reel off Direction*

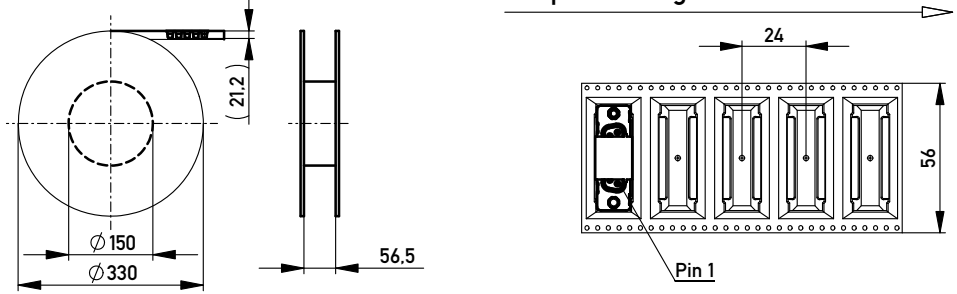

Sonstige Angaben siehe Zeichnung 204654 / *Additional indications according to drawing 204654*

Layoutvorschlag:
recommended layout:

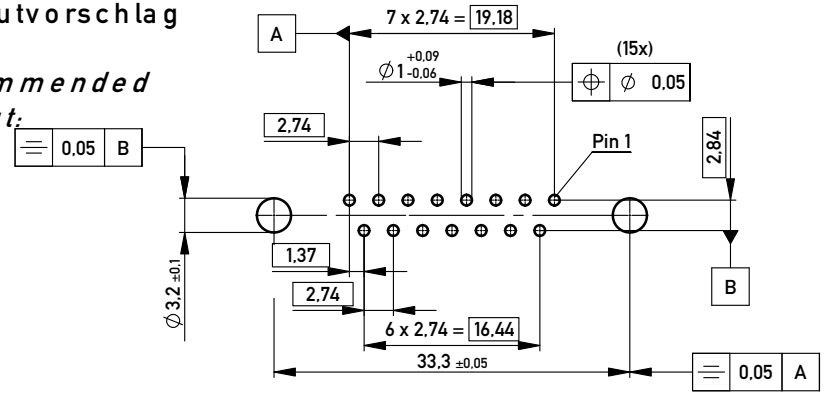

Sonstige Angaben siehe Zeichnung 204625 / *Additional indications according to drawing 204625*

Fehlende Masse und Angaben siehe DIN 41652 / *Missing information and dimensions according to DIN 41652*
Sonstige Angaben siehe Fertigungsunterlagen / *Additional indications according to the production documentation*

Information:

Tolerances — All Dimensions in mm

Scale 2:1

Copyright by ERNI GmbH
Proprietary notice pursuant to ISO 16016 to be observed.

All rights reserved.
Only for Information.
To ensure that this is the latest version of this drawing, please contact one of the ERNI companies before using.

Subject to modification without prior notice.
Drawing will not be updated.

Designation
TMC-S 15-THR-1,7-6,3-BA8
TMC-S 15-THR-1,7-6,3-type 8

ERNI www.ERNI.com

144971

Index	Date
e	19.04.2011

Class TMCS

I

A3