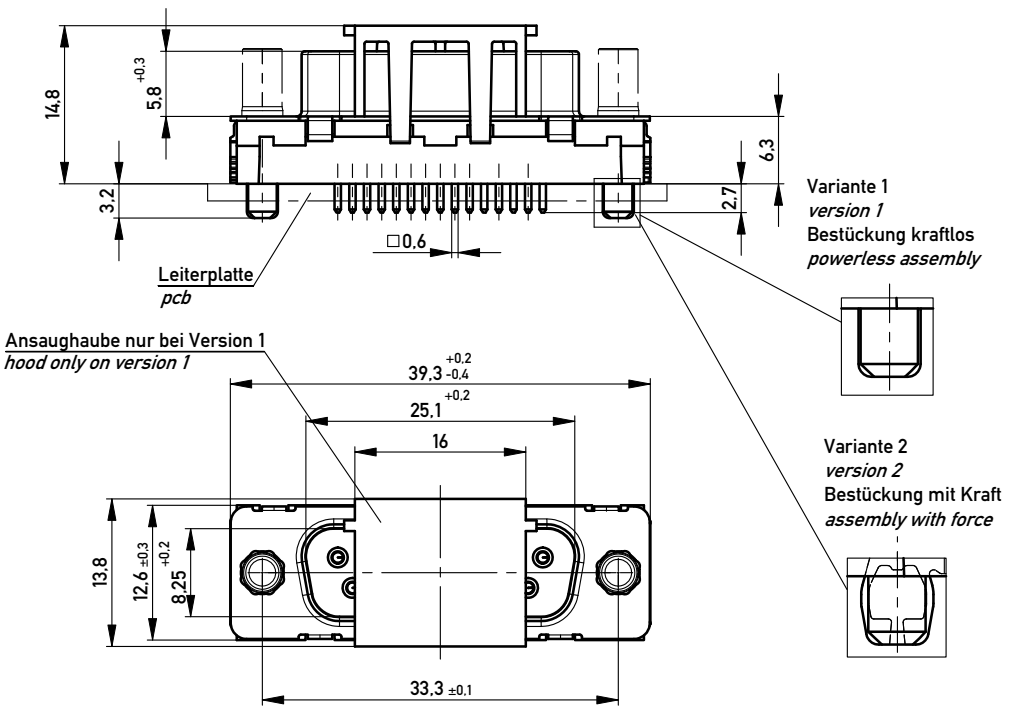


ohne / *without*

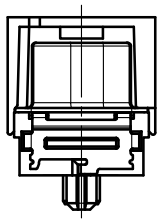

**Mutter / *nut***
max. Einschraubtiefe 3,7 mm
*thread depth max. 3,7 mm*

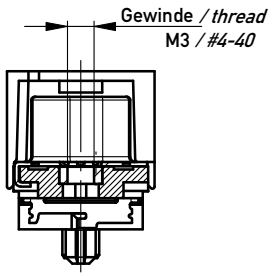


**Bolzen / *bolt***
max. Einschraubtiefe 5,5 mm
*thread depth max. 5,5 mm*

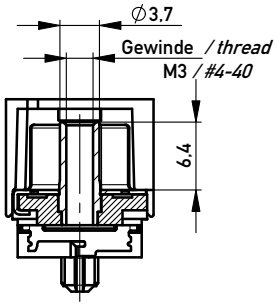


Beschriftung nach Bedruckungsvorschrift 174538
*Part marking according to specification 174538*

M 1:1

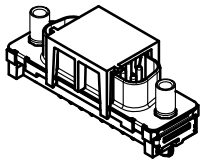

Anschlussbereich verzinnt
*terminal area tin plating*

Anforderungsstufe: 2
*class: 2*

| | | | | | | |
|---|---|---|---|---|---|---|
| 234857 | 234862 | 234867 | X | | | |
| 234861 | 234866 | 224783 | | | #4-40 | |
| 234860 | 234865 | 234869 | | | M3 | |
| 234859 | 234864 | 234171 | | #4-40 | | |
| 234858 | 234863 | 234868 | | M3 | | |
| Ident-Nr. *part-no. tape &reel* Variante 1 *version 1* | Ident.-Nr. *part-no. tray* Variante 1 *version 1* | Ident.-Nr. *part-no. tray* Variante 2 *version 2* | ohne *without* | Mutter *thread* | Bolzen *bolt* | Bemerkung *remark* |

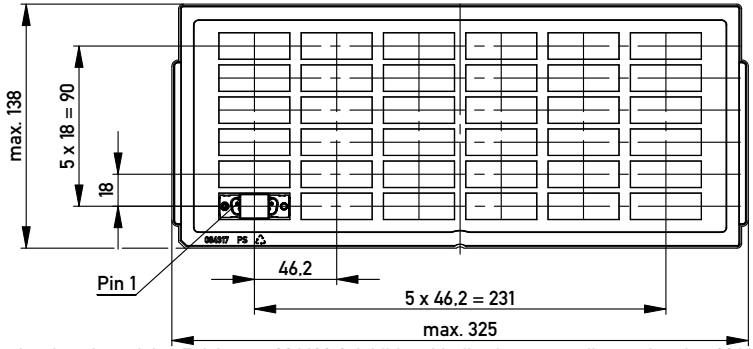


Verpackt in Tray
Verpackungseinheit 36 St.
*tray packaging*
*packaging unit 36 pcs*

Sonstige Angaben siehe Zeichnung 204628 / *Additional indications according to drawing 204628*

Verpackt in Gurtverpackung - *Tape on Reel Packaging*
Verpackungseinheit: 75 Stück - *Packaging unit: 75 pcs*

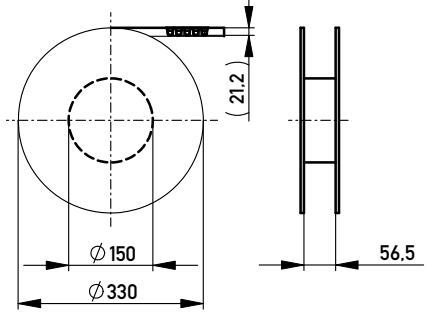


**Abspulrichtung - *Reel off Direction***

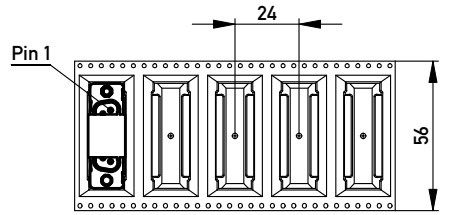


**Layoutvorschlag:**
***recommended layout:***

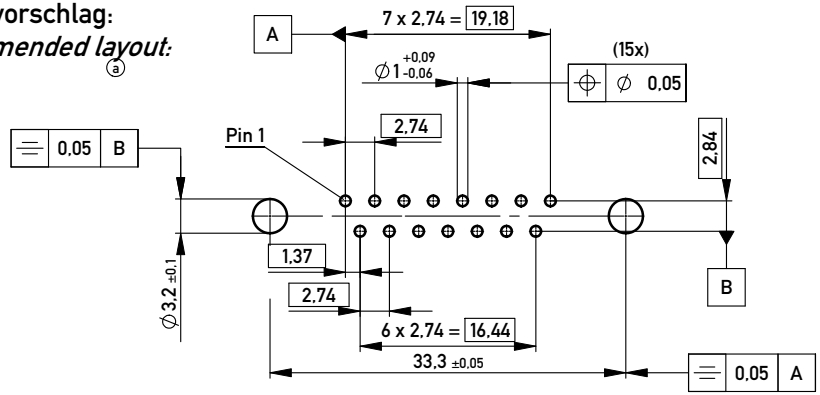


Sonstige Angaben siehe Zeichnung 204625 / *Additional indications according to drawing 204625*

Fehlende Masse und Angaben siehe DIN 41652 / *Missing information and dimensions according to DIN 41652*
Sonstige Angaben siehe Fertigungsunterlagen / *Additional indications according to the production documentation*

Information:

Tolerances — All Dimensions in mm

Scale 2:1

All rights reserved.
Only for Information.
To ensure that this is the latest version of this drawing, please contact one of the ERNI companies before using.

Subject to modification without prior notice.
Drawing will not be updated.

Designation
TMC-P 15-THR-2,7-6,3-BA8
*TMC-P 15-THR-2,7-6,3-type 8*

ERNI www.ERNI.com

144975 — I — A3

| Index | Date |
|---|---|
| C | 30.11.2009 |

Class TMCP

Copyright by ERNI GmbH
Proprietary notice pursuant to ISO 16016 to be observed.