承　认　书

客户名称:

品　　名：菲涅尔透镜

规　　格: 9002-1

版　　号：1.1

日　　期：2012-8-22

制　造			客　户		
拟制	审核	确认	检验	审核	批准
张金衡	孟凡然	蒙奎			

深圳市晶创和立科技有限公司

SHENZHEN JINGCHUANGHELI TECHNOLOGY CO., LTD.

TEL: +86-755-2321 0829　　Http://www.szjchl.com

FAX: +86-755-2321 0825　　E-mail:heli@szjchl.com

广东省 深圳市 龙华新区民治街道牛栏前天宫安防大厦 9CF013 室

Room 9CF013, Temple security building, Niulanqian Minzhi street, Longhua district Shenzhen P.R.C

NO.-9002-1

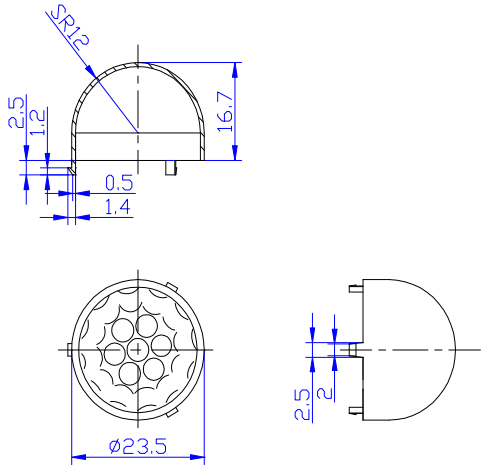

FOCUS	ANGLE	LENGTH	MATERIAL	UNIT	TYPE
12mm	116°	12m	HDPE	mm	PIR

探测范围 （单位：m）

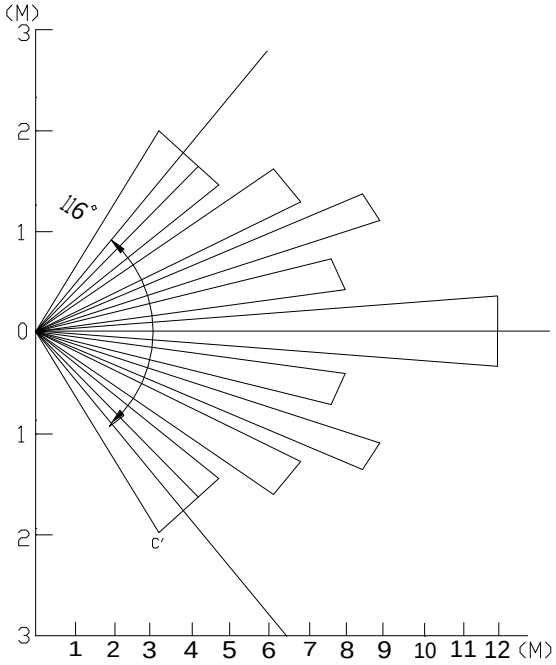

水平探测范围

HL－2011-12-23	9002-1		焦 距	12
			材 料	HDPE
			单 位	mm
红外感应透镜	设计		比 例	1:1
	绘图		感应角度	116°
	审核		感应距离	10m
	批准		形 状	球形
			共 1 张	第 1 张
			日期	23-12-2011